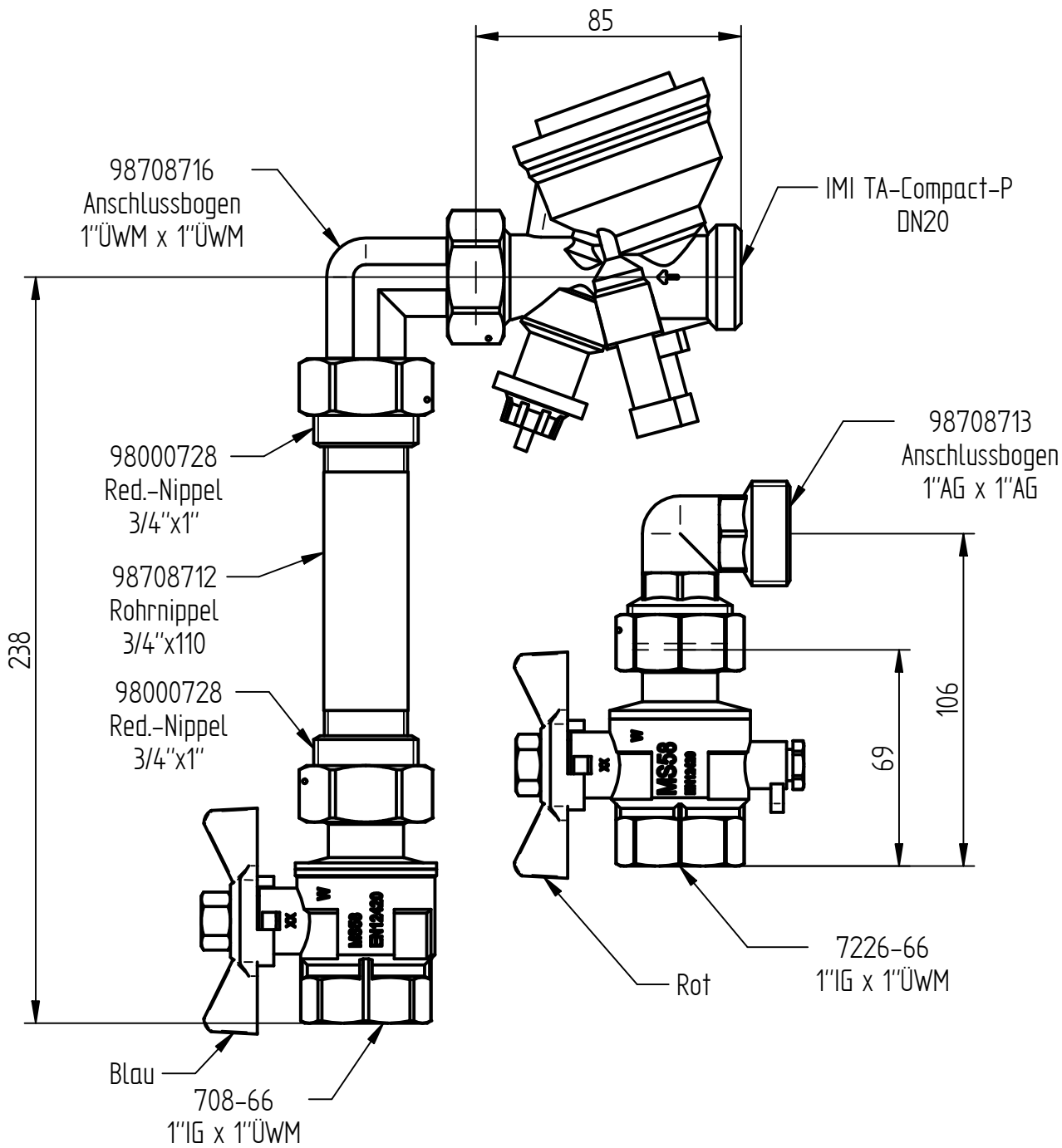

Verwendung				
Nr.	Anz.	Änderung	Datum	Name

Allgemeintoleranzen DIN ISO- 2768-m

Oberflächen DIN ISO 1302

	Datum	Name
gez.	17.07.2019	Reuer
gepr.		
Norm.		

Profitec

Maßstab: 1 : 2 (Gewicht)

Werkstoff:

Benennung IMI TA-Compact-P DN 20 vertikal

Art.-Nr. 263829

Bl. 1

v.

Ers. f. Ers. d.